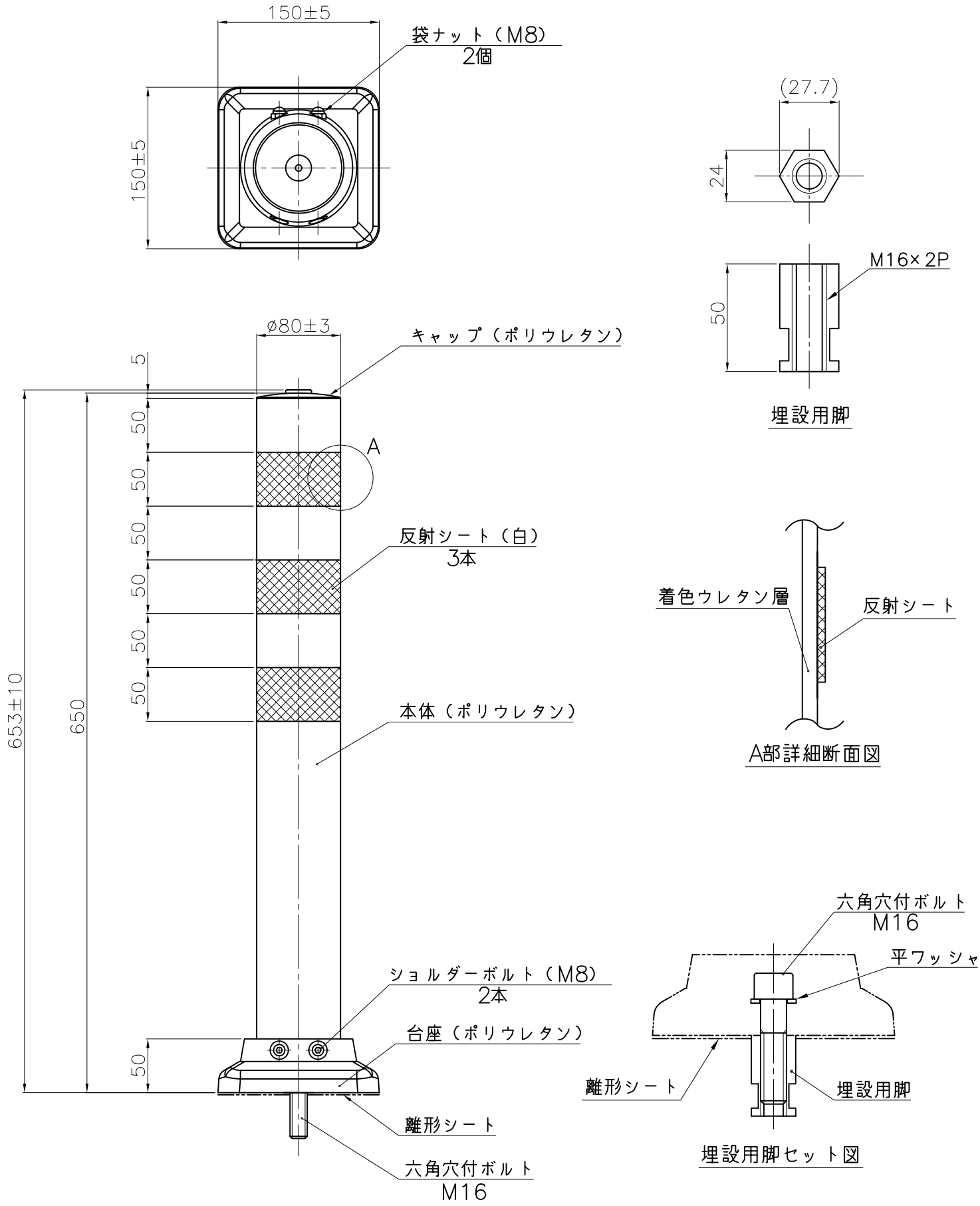

品　名	ネオポストコーンNPCタイプ（着脱1本脚）	
型　式	図面番号	色
NPC−65−150−FR	FP60238−A0A	蛍光橙

NOK株式会社